ISTRUZIONI DI MONTAGGIO ASSEMBLY INSTRUCTION

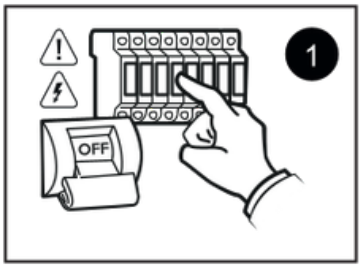

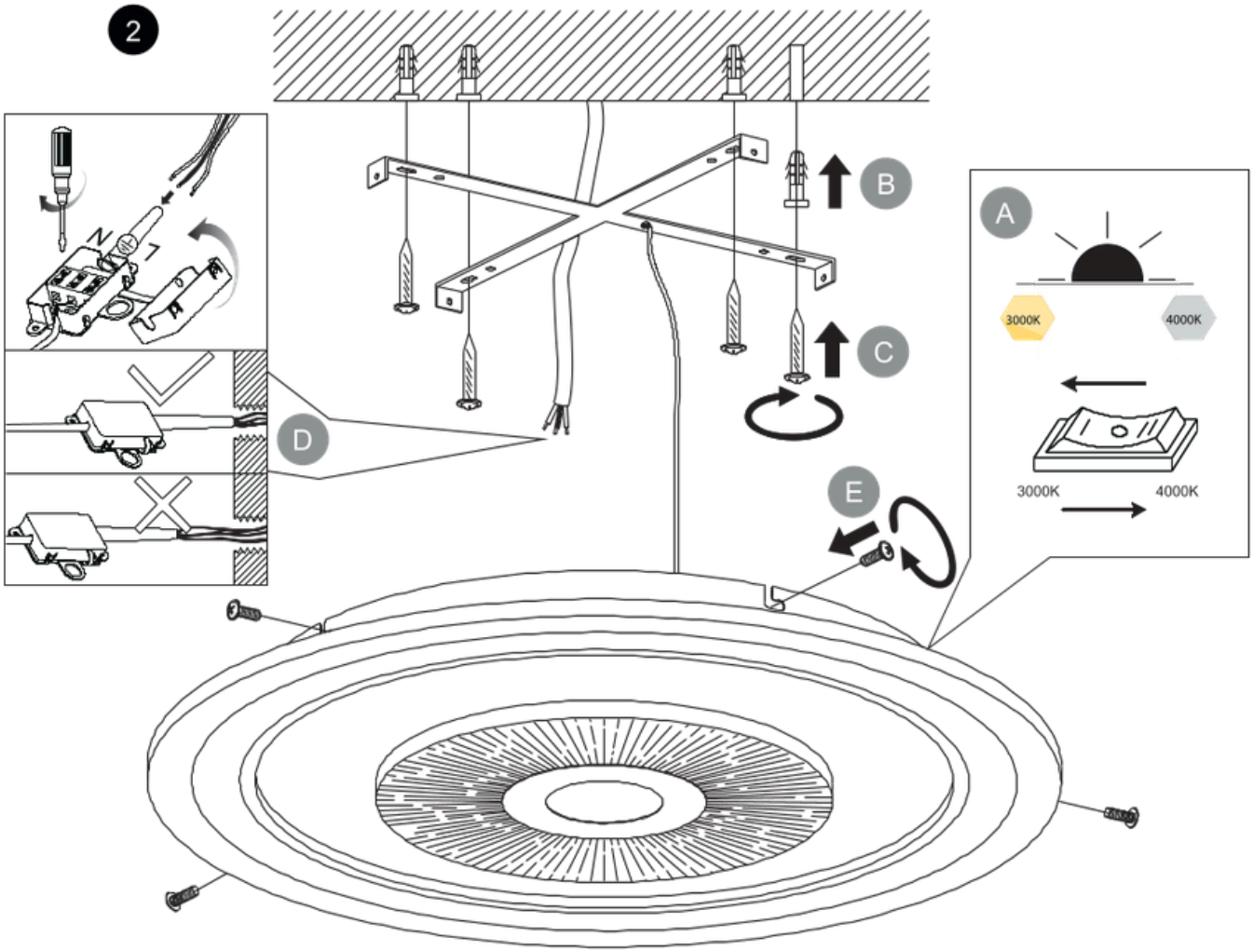

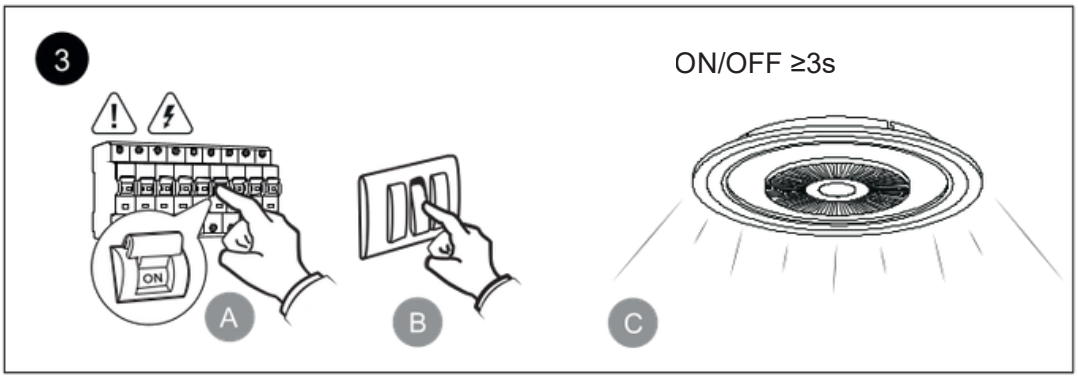

AVVERTENZE
WARNINGS

IT-Tutti i prodotti VIVIDA INTERNATIONAL sono realizzati in conformità alle normative e direttive europee.
EN-All of VIVIDA INTERNATIONAL products are manufactured in compliance with the European regulations and directives.
FR-Tous les produits VIVIDA INTERNATIONAL sont réalisés en accord avec les règlements et directives européennes.
ES-Todos los productos VIVIDA INTERNATIONAL son realizados en conformidad con las normativas y directivas europeas.
DE-Alle Produkten bei VIVIDA INTERNATIONAL erfüllen mit Europäischen Vorschriften und Richtlinien.
PT-Todos os produtos VIVIDA INTERNATIONAL são fabricados em conformidade com os regulamentos e diretivas europeus.
RU-Вся продукция VIVIDA INTERNATIONAL произведена в соответсвии с Европейским регламентом и директивами.

IT-Il prodotto alla fine della propria vita deve essere smaltito separatamente dai rifiuti urbani.
EN-At the end of its working life the product should be disposed of separately from urban waste.
FR-Le produit en fin de vie doit être éliminé séparément des déchets urbains.
ES-Al final de su vida ùtil el producto debe ser eliminado por separado de los residuos urbanos.
DE-Am Ende Seiner Nutzungsdauer muss das Geraet vom Hausmuell getrennt entsorgt werden.
PT-No final da sua vita ùtil, o produto deve ser eliminado separadamente dos resíduos urbano.
RU-После окончания рабочей жизни продукции, онадолжна быть утилизирована отдельно от бытовых отходов

IT-La sorgente elettrica per il servizio di sicurezza non è un elemento riparabile dall'utente e deve essere sostituita solo dal costruttore o dal suo servizio di assistenza o da personale altrettanto qualificato.
EN-The power source for the safety service is not a user-repairable component and must only be replaced by the manufacturer, its service center, or similarly qualified personnel.
FR-La source d'alimentation du dispositif de sécurité n'est pas un élément réparable par l'utilisateur et doit être remplacée uniquement par le fabricant, son service après-vente ou par un personnel également qualifié.
ES-La fuente de alimentación del sistema de seguridad no es un elemento reparable por el usuario y debe ser sustituida únicamente por el fabricante, su servicio técnico o por personal igualmente cualificado.
DE-Die Stromquelle für den Sicherheitsdienst ist kein vom Benutzer reparierbares Bauteil und darf nur vom Hersteller, dessen Kundendienst oder einer entsprechend qualifizierten Fachkraft ersetzt werden.
PT-A fonte de alimentação do sistema de segurança não é um componente reparável pelo utilizador e deve ser substituída apenas pelo fabricante, pelo seu serviço de assistência técnica ou por pessoal igualmente qualificado.
RU-Источник питания системы безопасности не является элементом, подлежащим ремонту пользователем, и должен заменяться только производителем, его сервисной службой или другим квалифицированным персоналом.

IT-La manutenzione e sostituzione del driver di questo apparecchio di illuminazione deve essere effettuata esclusivamente dal produttore o dal suo addetto all'assistenza o da una persona con competenze analoghe.
EN-Maintenance and replacement of the driver of this lighting fixture must be carried out exclusively by the manufacturer, its service agent, or a person with equivalent qualifications.
FR-La maintenance et le remplacement du driver de cet appareil d'éclairage doivent être effectués exclusivement par le fabricant, son service après-vente ou une personne ayant des compétences équivalentes.
ES-El mantenimiento y la sustitución del driver de este aparato de iluminación deben ser realizados exclusivamente por el fabricante, su servicio de asistencia o por una persona con cualificaciones equivalentes.
DE-Wartung und Austausch des Treibers dieser Leuchte dürfen ausschließlich vom Hersteller, seinem Kundendienst oder einer entsprechend qualifizierten Fachkraft durchgeführt werden.
PT-A manutenção e a substituição do driver deste aparelho de iluminação devem ser realizadas exclusivamente pelo fabricante, pelo seu serviço de assistência ou por uma pessoa com qualificações equivalentes.
RU-Техническое обслуживание и замена драйвера данного светильника должны выполняться исключительно производителем, его сервисной службой или специалистом с аналогичной квалификацией

E

IT-Questo prodotto contiene una sorgente luminosa di classe di efficienza energetica E.
EN-This product contains a light source of energy efficiency class E.
FR-Ce produit contient une source lumineuse de classe d'efficacité énergétique E.
ES-Este producto contiene una fuente luminosa de la clase de eficiencia energética E.
DE-Dieses Produkt enthält eine Lichtquelle der Energieeffizienzklasse E.
PT-Este produto contém uma fonte de luz da classe de eficiência energética E.
RU-Этот продукт содержит источник света класса энергоэффективности E.

ISTRUZIONI PER LA SOSTITUZIONE DELLE SORGENTI LUMINOSE E DELLE UNITA' DI ALIMENTAZIONE
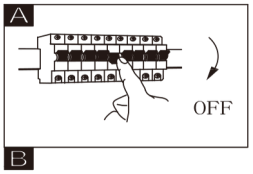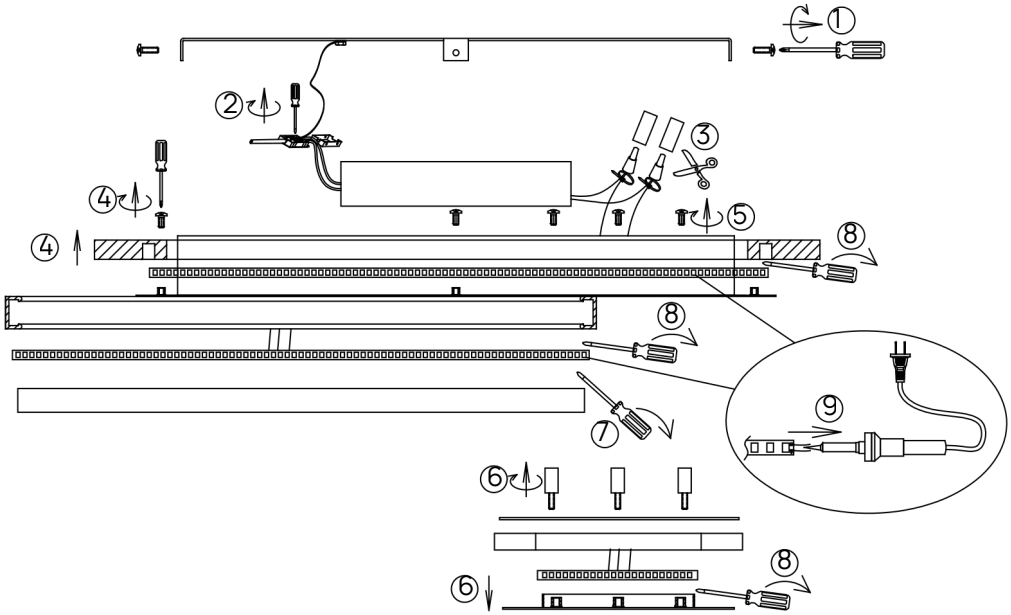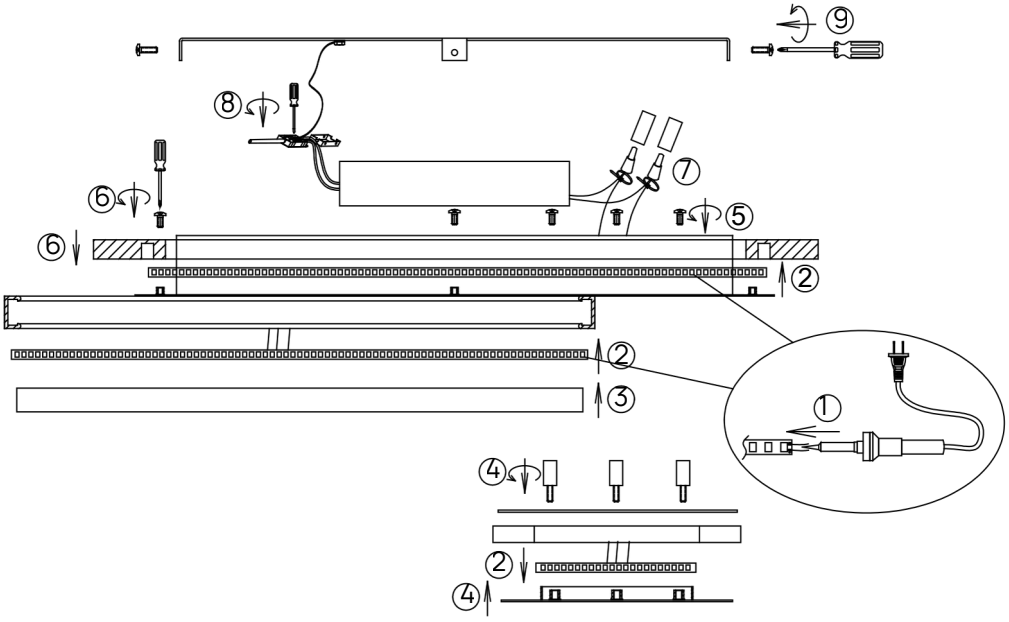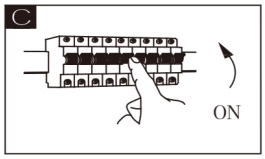
INSTRUCTION FOR THE REPLACEAMENT OF THE LIGHT SOURCE AND CONTROL GEARS